令和４年度第４７回ライオンズ旗争奪少年野球大会
（第３３回新人戦）
主催：佐倉ライオンズクラブ

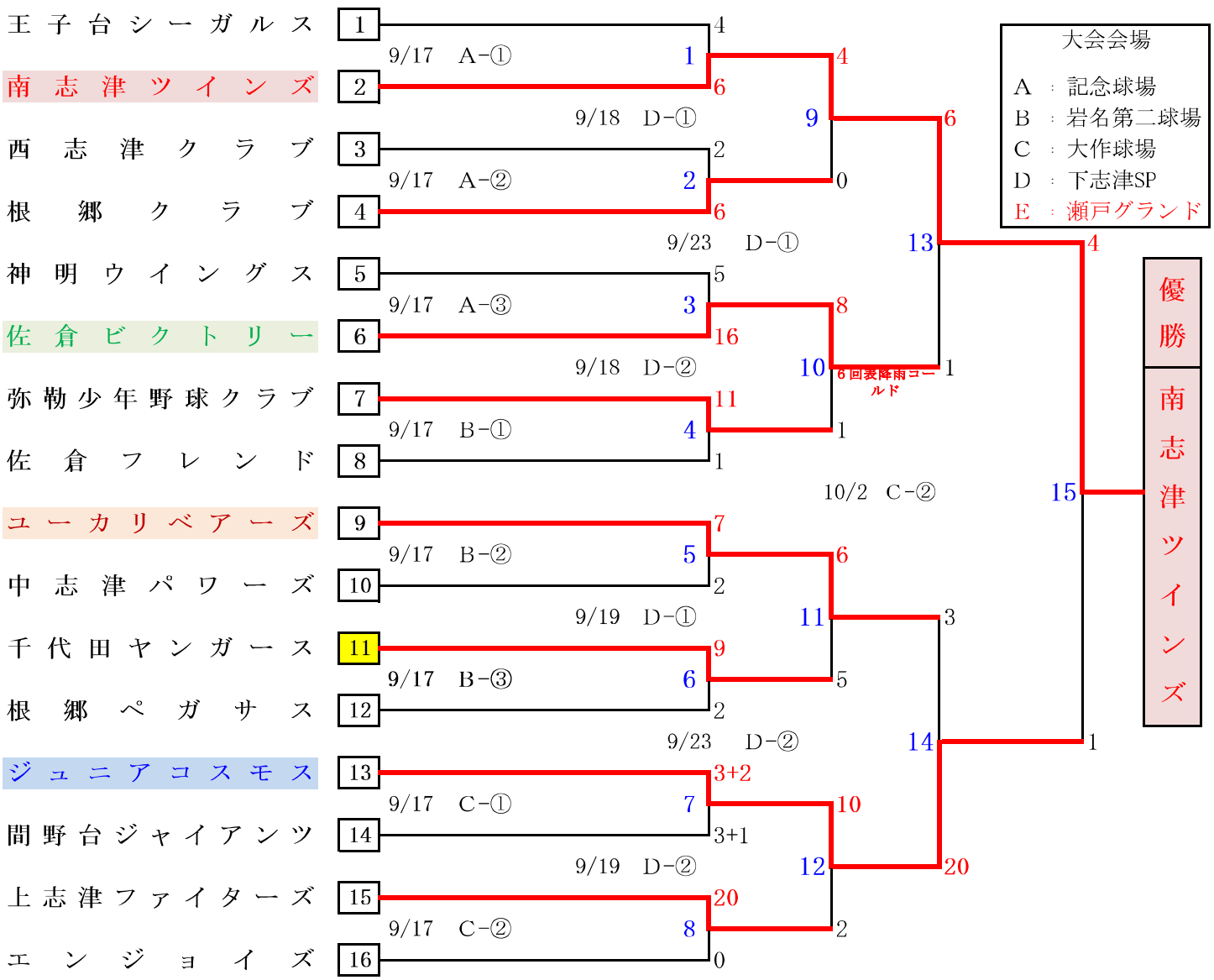

３位決定戦

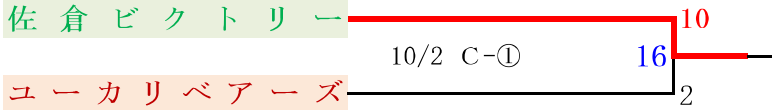

優　勝	： 南志津ツインズ
準優勝	： ジュニアコスモス
第３位	： 佐倉ビクトリー
第４位	： ユーカリベアーズ

選手宣誓　　主将
千代田ヤンガース　益田　和音

大会実行委員長：小倉　直孝　事業部理事
大会実行副委員長：町田　宗昭　事業部理事

・試合開始時間

初日	第一試合	A・B	9:45	C	10:15	二日目以降	第一試合	A・B・C・D・E　9:00
	第二試合	A・B	11:30	C	12:00		第二試合	A・B・C・D・E　10:45
	第三試合	A・B	13:15				第三試合	A・B・C・D・E　12:30
	第四試合						第四試合	A・B・C・D・E　14:15